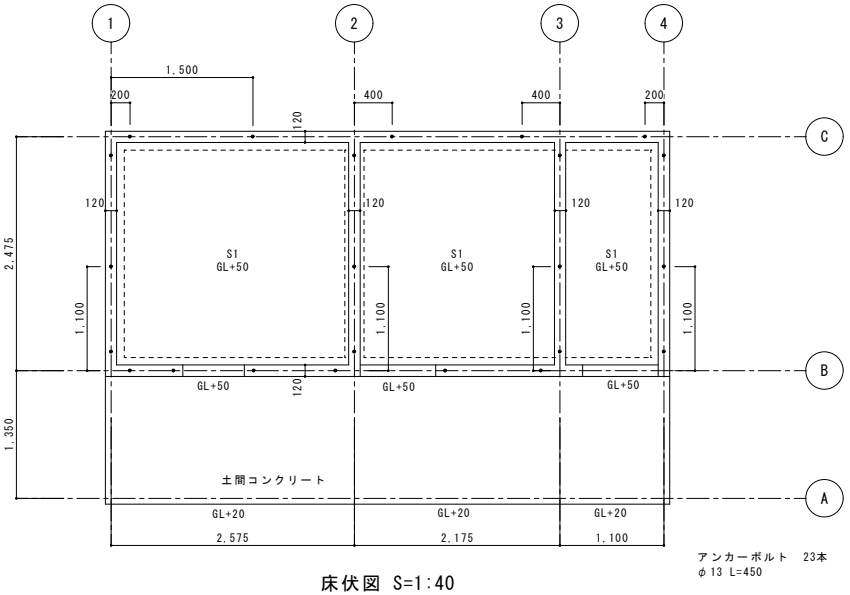

床伏図 S=1:40

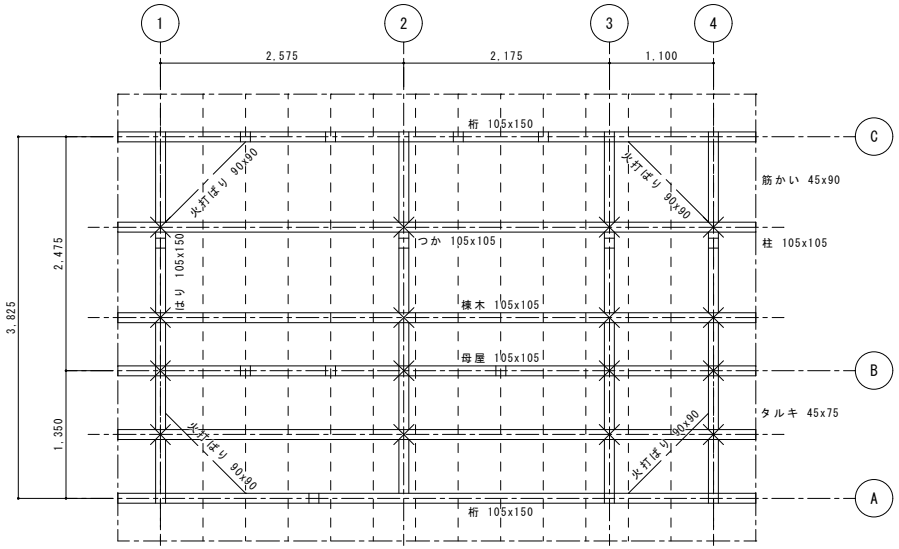

小屋伏図 S=1:40

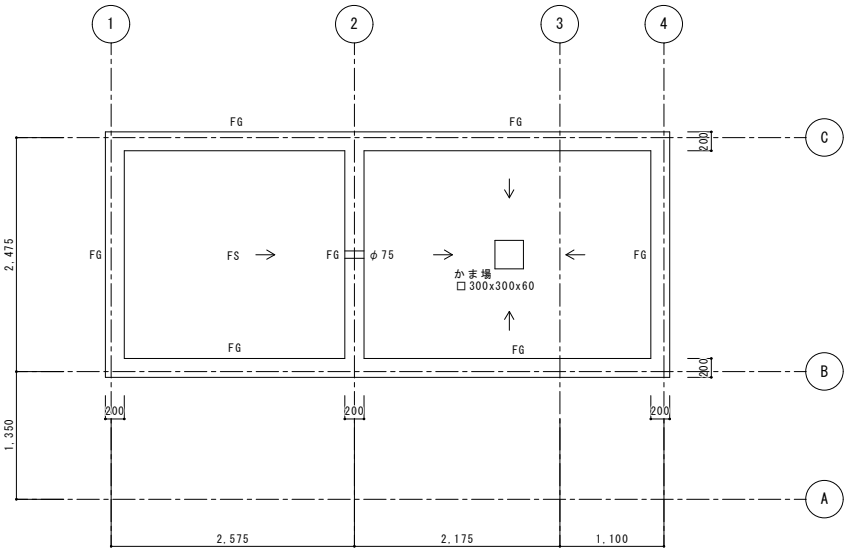

基礎伏図 S=1:40

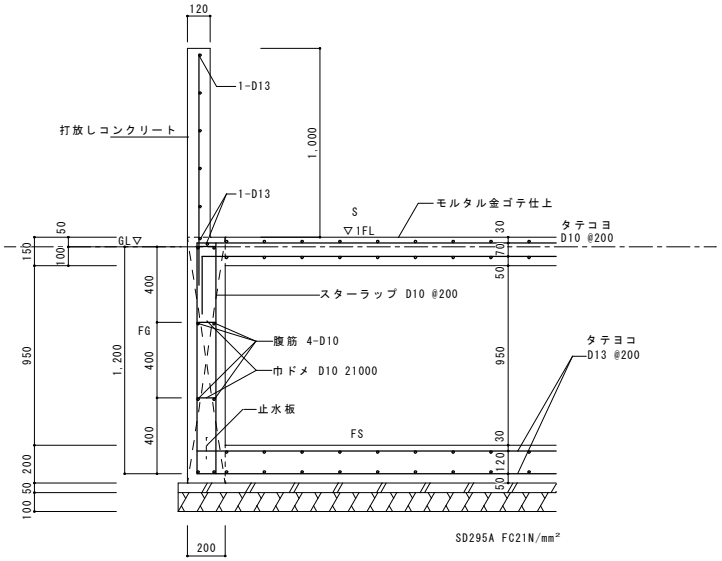

基礎詳細図 S=1:20